屋内
限定

直付けタイプ

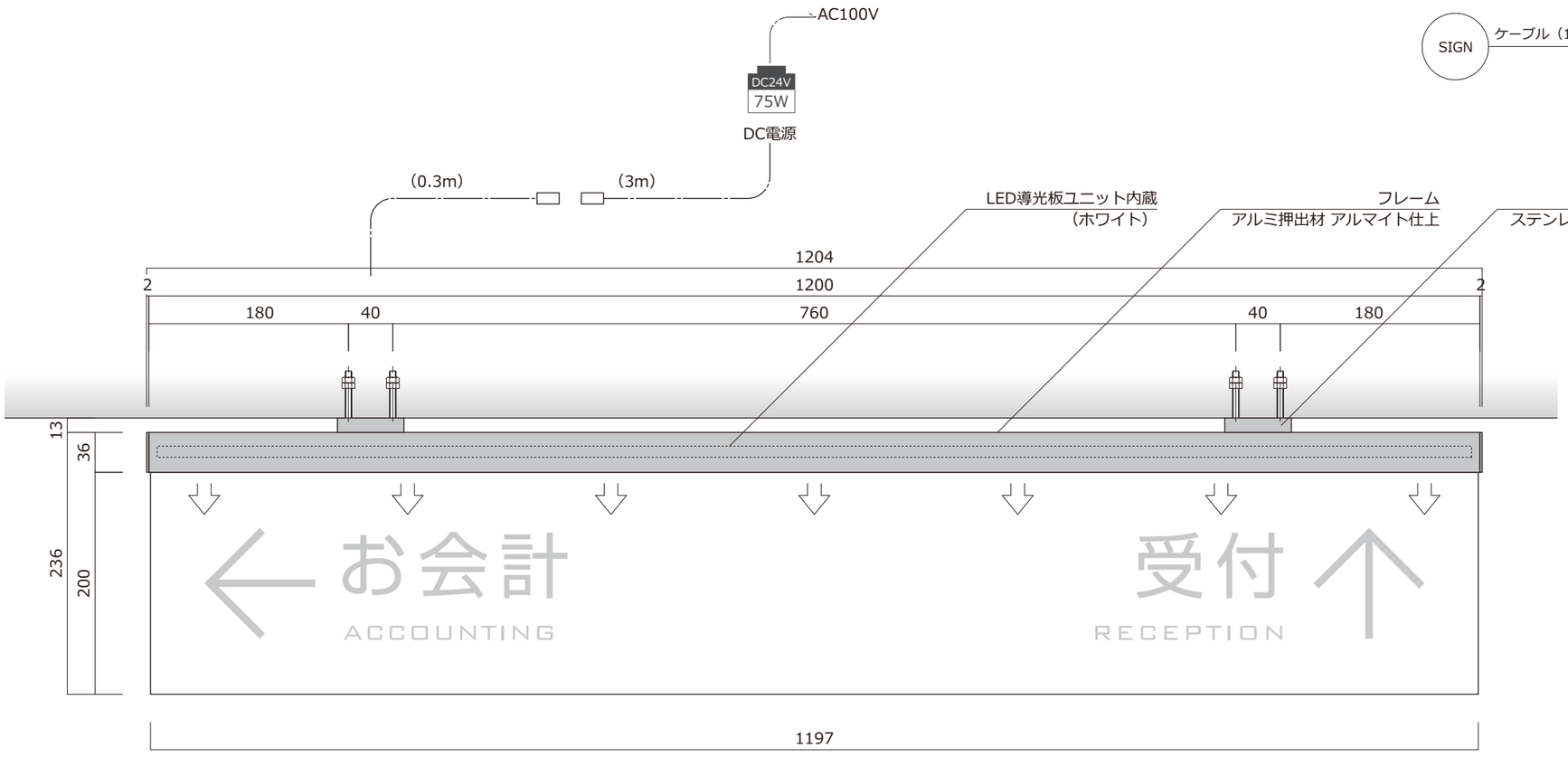

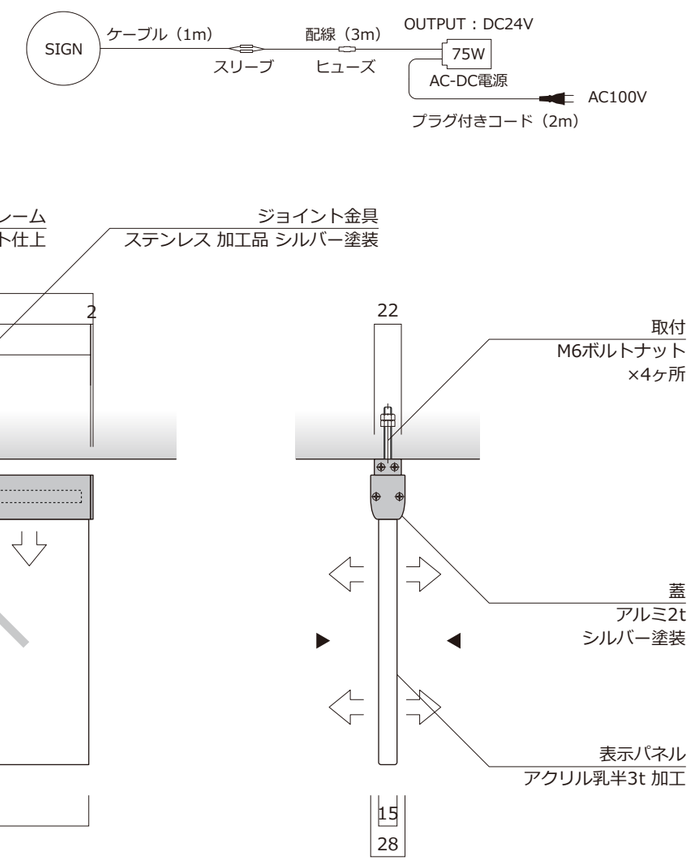

※当社製品の寸法公差は±0.5mmとします。

おもしろ工房 OMOSHIROKOBO	DAIKAN METAL, STONE, WOODEN AND MORE. FOR ALL SIGNS & DISPLAYS Harmonizing quality Craftsmanship with Hi-Tech innovation	LEDライトパネル（直付けタイプ） LLP-HG-2012-D	Scale: 1/5	作図：2018.10.18

屋内
限定

吊り下げタイプ

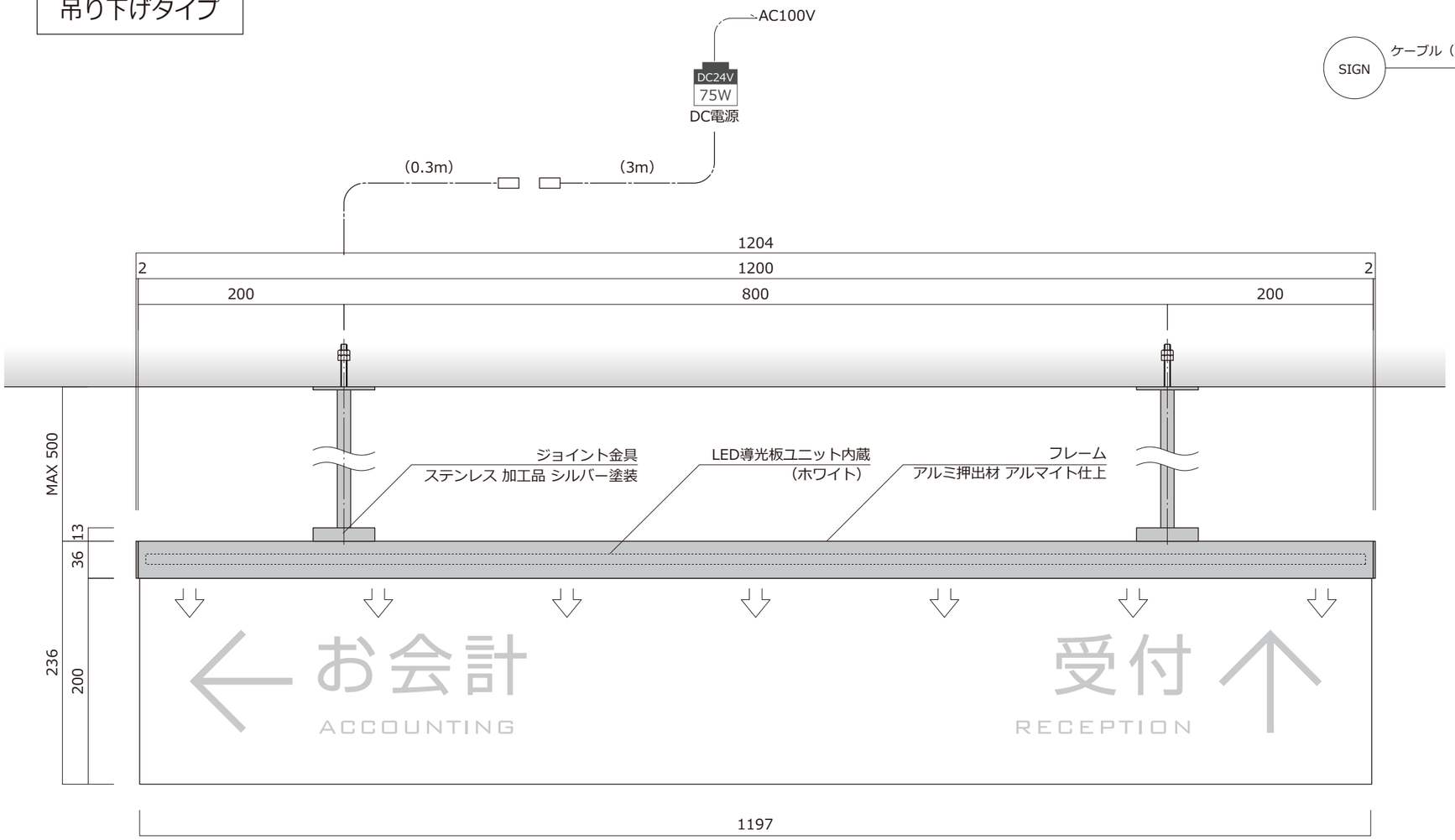

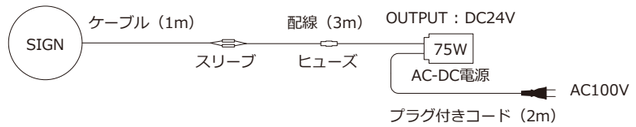

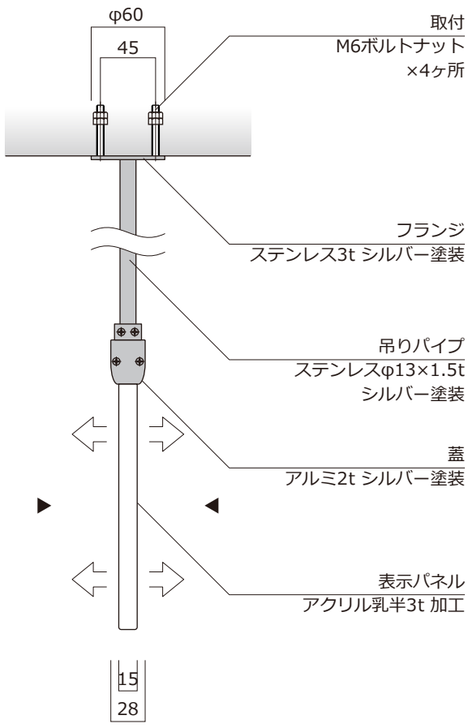

※当社製品の寸法公差は±0.5mmとします。

おもしろ工房 OMOSHIROKOBO

DAIKAN METAL, STONE, WOODEN AND MORE, FOR ALL SIGNS & DISPLAYS
Harmonizing quality Craftsmanship with Hi-Tech innovation

LEDライトパネル（天吊りタイプ）
LLP-HG-2012-P

Scale: 1/5

作図：2018.10.18